IMER ACCESS
AERIAL PLATFORMS

imergroup.com

TELA-ALUSTAINEN NIVELTELESKOOPPINOSTIN IMR15

KALUSTOMESTARIT

Ota yhteyttä: 050 590 8899
myynti@kalustomestarit.fi

IMR15

OMINAISUUDET

- ✔ Hydraulisesti säädettävä telaleveys: parempi vakaus ja liikkumiskyky rakennustyömaalla sekä epätasaisessa maastossa
- ✔ Siirrettävä langallinen kauko-ohjattava hallintapaneeli
- ✔ Nykyaikainen proportionaalinen samanaikaisten liikkeiden hallinta: käyttäjille tehokkuutta ja turvallisuutta
- ✔ Nostopuomin kääntyvyys **360°** (ei jatkuvana): käytön esteettömyys kaikissa työolosuhteissa
- ✔ Työkorin kääntyvyys **± 75°** mahdollistaa työkorin parhaan sijoitusasennon missä tahansa työkohteessa
- ✔ Kompakti koko ja pieni tuenta-ala
- ✔ Asianmukaisesti suojattu moottori parantaa työturvallisuutta
- ✔ Alumiininen työkori 1.40 x 0.70 x 1.10m
- ✔ Innovatiivinen, nykyaikainen muotoilu suljetulla rakenteella

Vakiovarusteet

- Automaatiset hydrauliset tukijalat
- Manuaalinen hätälaskuyksikkö
- Nostosylinterin LHCS-venttiili (Load holding-control-safety)
- Tuntimittari
- Momentum-yksikkö
- Työkorin pikakiinnike
- Hydraulinen Jib
- Kumitelat
- Hydraulisesti säädettävä telaleveys
- 230V-16A sähköliitäntä sisäkäyttöön
- Työkorissa ilma - ja vesiulostulo
- Työkorissa 230V-16A virranulostulo
- Honda GX390 bensamoottori - 11 HP 3600 rpm
  Yanmar L100N dieselmoottori - 9.9 HP 3600 rpm
- Siirreltävä langallinen ohjausyksikkö

Optiot

- Langaton ohjausyksikkö
- 12V:n hätälaskuyksikkö
- Värjäämättömät kumitelat
- Suuremmat tukijalat (ø 350 mm)
- Kaksinkertainen nopeus
- Työvalot työkorissa

Työskentelykorkeus	m	15
Työkorinkorkeus	m	13
Sivu-ulottuma / kantavuus	m/kg	8.70 / 80 - 7.80 / 120 - 6.70 / 200
Nostopuomin kääntö	(°)	360° (ei jatkuva)
Työkorin mitat	m	1.40 x 0.70 x 1.10
Kuljetuspituus	m	4.86 / 4.21 (ilman työkoria)
Kuljetusleveys	m	Min 0.79 / Max 1.06
Kuljetuskorkeus	m	Min 1.99 / Max 2.10 (sis. tukijalkojen alustat)
Tukijalkojen tuenta-ala	m	2.910 x 2.980
Ajonopeus	km/h	1.4
Mäennousukyky	(°)	25°
Työkorin kantavuus	kg	200
Sähkömoottori		230V / 2.2 kW
Bensamoottori		Honda GX390 - 11 HP 3600 rpm
Dieselmoottori		Yanmar L100N - 9.9 HP 3600 rpm
Kokonaispaino	kg	1980

Kalustomestarit Suomi Oy
Tykistökatu 4, 20520 Turku

puhelin: **050 590 8899**
email: **myynti@kalustomestarit.fi**

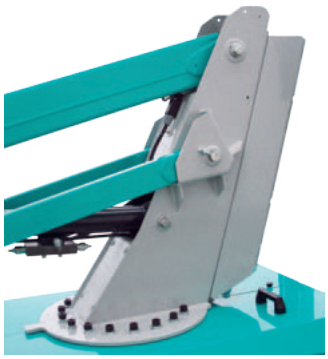

Nostopuomissa ja sen alla olevat hydrauliikkakomponentit ovat hyvässä suojassa

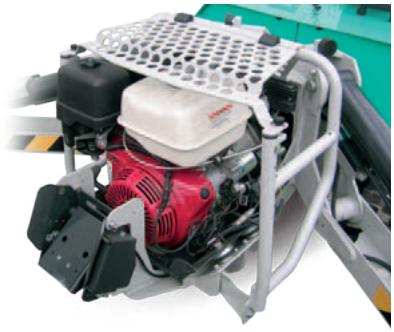

Moottori on suojattu turvakehikolla, kuitenkin helposti huollettavissa

Manuaalinen hätälaskuyksikkö on helppokäyttöinen sekä hyvin saavutettavissa

Vankat tukijalat innovointisella suunnittelulla sekä pienellä tuenta-alalla
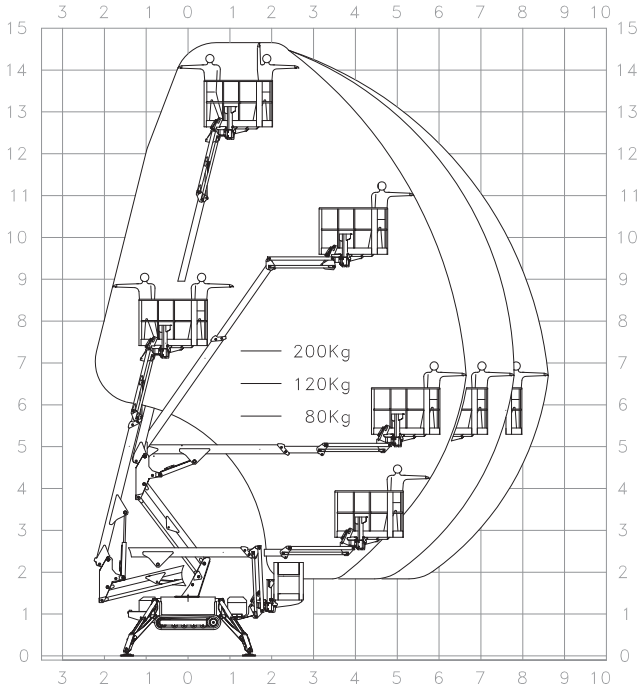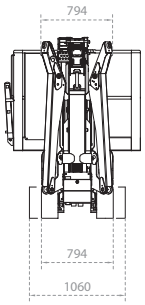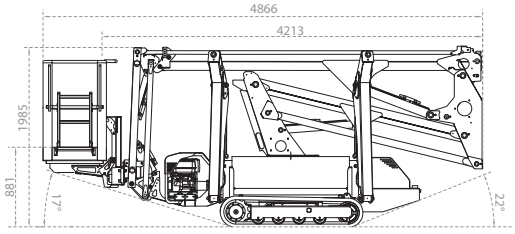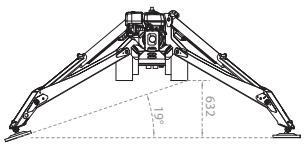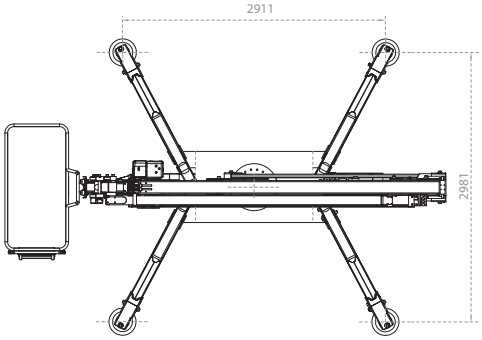
Käyttäjäystävällinen alhaalla oleva ohjauspaneeli